SEZ. A–A PLINTO DI FONDAZIONE
1:25

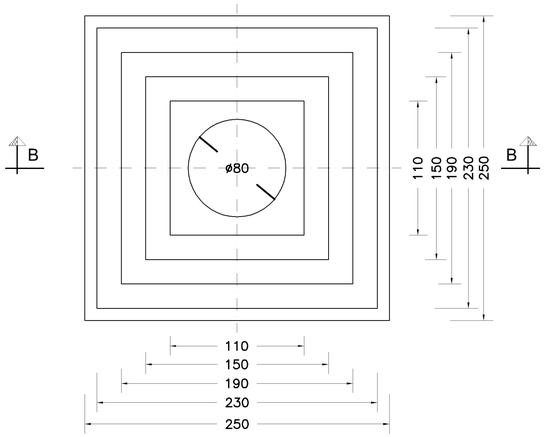

SEZIONE B–B
1:25

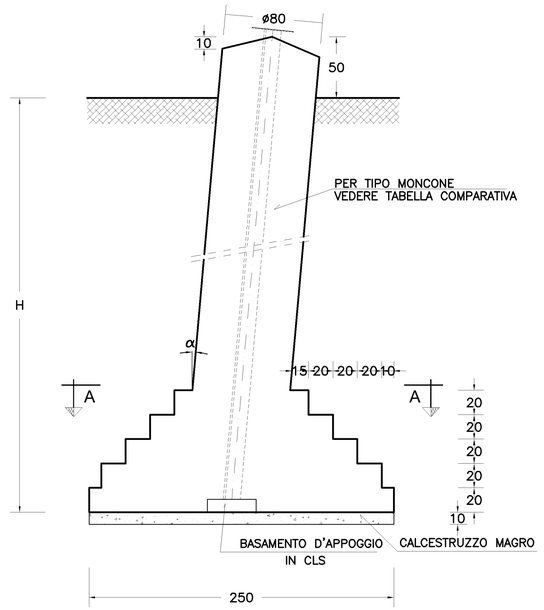

FONDAZIONE		ARMATURA								VOLUME		
TIPO	H (cm)	MARCA	ø (mm)	L. parz. (cm)	p (daN/m)	n°	L. tot. (cm)	p (daN)	p TOT. (daN)	Vol.cls-250 m³	Vol.cls-150 m³	Vol.scavo m³
LF104/305	305	1	12	393	0,888	20	7860	69,80	290,32	4,954	0,625	19,688
		2	14	463	1,208	12	5556	67,12				
		3	8	262	0,395	13	3406	13,45				
		4	22	335	2,984	14	4690	139,95				

FONDAZIONE		ARMATURA								VOLUME		
TIPO	H (cm)	MARCA	ø (mm)	L. parz. (cm)	p (daN/m)	n°	L. tot. (cm)	p (daN)	p TOT. (daN)	Vol.cls-250 m³	Vol.cls-150 m³	Vol.scavo m³
LF104/315	315	1	12	393	0,888	20	7860	69,80	294,49	5,004	0,625	20,313
		2	14	463	1,208	12	5556	67,12				
		3	8	262	0,395	13	3406	13,45				
		4	22	345	2,984	14	4830	144,13				

FONDAZIONE		ARMATURA								VOLUME		
TIPO	H (cm)	MARCA	ø (mm)	L. parz. (cm)	p (daN/m)	n°	L. tot. (cm)	p (daN)	p TOT. (daN)	Vol.cls-250 m³	Vol.cls-150 m³	Vol.scavo m³
LF104/355	355	1	12	393	0,888	20	7860	69,80	313,27	5,205	0,625	22,813
		2	14	463	1,208	12	5556	67,12				
		3	8	262	0,395	15	3930	15,52				
		4	22	385	2,984	14	5390	160,84				

NOTE

- LE MISURE SONO ESPRESSE IN CENTIMETRI SALVO DOVE ESPLICITAMENTE INDICATO.
- LE QUOTE ALTIMETRICHE SONO ESPRESSE IN METRI
- LA QUOTA 0.00 COINCIDE CON LA QUOTA DI PROGETTO
- NELLA PRESENTE TAVOLA SONO RAPPRESENTATE LE POSIZIONI DALLA N° 1 ALLA N° 4
- LE DIMENSIONI DEI FERRI SONO RIFERITE AL LORO INGOMBRO ESTERNO
- GLI ANGOLI DI SAGOMATURA DEI FERRI SONO DI 90° O 45° SALVO ESPLICITA INDICAZIONE.
- PER I FERRI SAGOMATI LA LUNGHEZZA DEI TRATTI RETTILINEI E' CALCOLATA FINO ALL'INIZIO DELL'ARCO DI PIEGATURA
- LA LUNGHEZZA TOTALE DEI FERRI TIENE CONTO DELLO SVILUPPO DI TUTTE LE PIEGATURE PRESENTI

PRESCRIZIONI OPERATIVE

- PREVEDERE UNA ADEGUATA COMPATTAZIONE DEL TERRENO DI RINTERRO (PESO SPECIFICO > 1800 daN/m³)

MATERIALI

- CALCESTRUZZO PER GETTI DI SOTTOFONDAZIONE: Dosaggio 150 daN/m³
- CALCESTRUZZO PER GETTI DI FONDAZIONE: Rck > 250 daN/cm²
- ACCIAIO PER ARMATURE: FeB 44k
- COPRIFERRO: 3 cm
- SOVRAPP. ARMATURA SE NON DIVERSAMENTE SPECIF.: 60 ø

DISEGNI DI RIFERIMENTO

PIANTA ARMATURA PLINTO DI FONDAZIONE
1:25

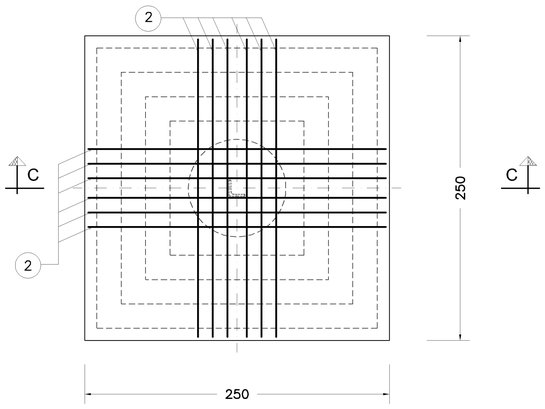

SEZIONE C–C
1:25

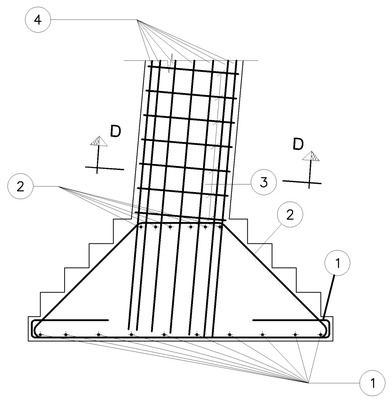

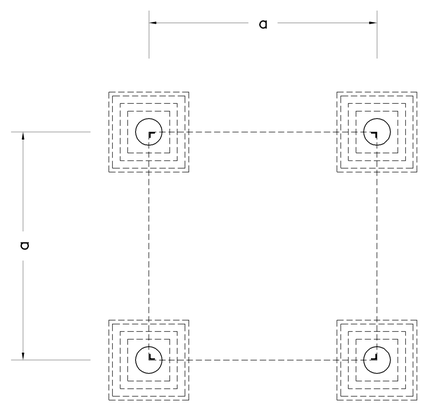

CENTRATURA MONCONE

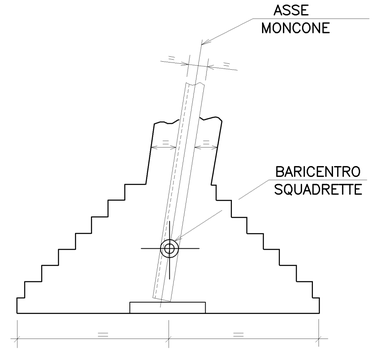

SEZIONE D–D
1:25

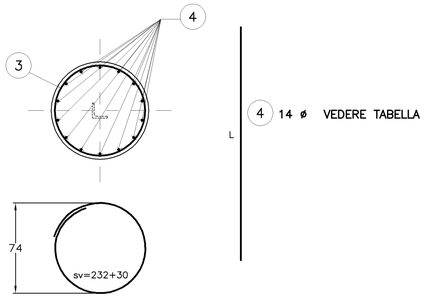

3 1st.ø8/20 L=262

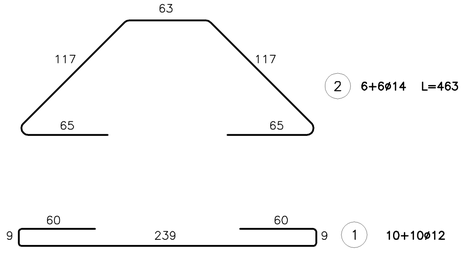

N.B.

PER POSIZIONAMENTO E DISTANZA (a) PLINTO VEDI DIS. DI TRACCIAMENTO
PER POSIZIONAMENTO MONCONE ED INCLINAZIONE PIEDRITTO (α) VEDI DIS. SPECIFICO

MODALITA' DI ESECUZIONE E POSA IN OPERA DELLE ARMATURE
(salvo diverse esplicite disposizioni)

PIEGATURE : devono essere effettuate a freddo, secondo lo schema illustrato :

a=risvolto ortogonale disegno

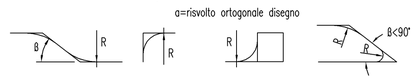

ø (mm)	6	8	10	12	14	16	18	20	22	24	25	26	30
R (mm)	12	16	20	24	56	64	72	100	110	144	150	156	180

REVISIONI

N.	DATA	DESCRIZIONE	ELABORATO	VERIFICATO	APPROVATO
02	12/01/2012	RETTIFICATO IN TABELLA VOL.CLS-250 PER FONDAZIONE H=315 cm	G.Maffioletti CESI S.p.A.	F. Gatti P. Berardi CESI S.p.A. SRI/SVT/LAE	A.Posati SRI/SVT/LAE
01	27/06/2008	AGGIUNTO H=355 PER SIGMA AMMISSIBILE TERRENO >= 2 daN/cm2	G. Maffioletti CESI S.p.A.	F. Gatti L. Alario CESI S.p.A. ING-ILC	R. Rendina ING-ILC
00	19/12/2007	PRIMA EMISSIONE	G. Maffioletti CESI S.p.A.	F. Gatti L. Alario CESI S.p.A. ING-ILC	R. Rendina ING-ILC

TIPOLOGIA DELL'ELABORATO	CODIFICA DELL'ELABORATO
Disegni fondazioni	P005DF003
PROGETTO	TITOLO
N.A.	LINEE 132-150 kV TIRO PIENO UNIFICATE
RICAVATO DAL DOC. TERNA	FONDAZIONE LF104
CLASSIFICAZIONE DI SICUREZZA	
USO AZIENDALE	

NOME DEL FILE	SCALA CAD	FORMATO	SCALA	FOGLIO
P005DF003_02 LF104.dwg	1 unità = 0.4	A1	1 : 25	1 / 1

Questo documento contiene informazioni di proprietà Terna S.p.A. e deve essere utilizzato esclusivamente dal destinatario in relazione alle finalità per le quali è stato ricevuto. E' vietata qualsiasi forma di riproduzione o di divulgazione senza l'esplicito consenso di Terna S.p.A.

This document contains information proprietary to Terna S.p.A. and it will have to be used exclusively for the purposes for which it has been furnished. Whichever shape of spreading or reproduction without the written permission of Terna S.p.A. is prohibit.

(Formato A1 841x594)